KRAFTOR

FERRAMENTAS QUE CONSTROEM RESULTADOS



QUALIDADE

DURABILIDADE

CONFIANÇA

EM CADA PROJETO





WHATSAPP







(54) 99996-3100

@kraftorferramentas

kraftor.com.br

ferramentaskraftor@gmail.com

SOLUÇÕES

PARA O SEU

DIA A DIA

Jogos de impacto e adaptadores

SOQUETES TORX DE IMPACTO 1/2" – 8 PEÇAS GCHC07



• 8 Soquetes Torx encaixe 1/2":
T30 / T40 / T45 / T50 / T55 / T60 / T70 / T80

JG CHAVE TORX IMP. 1/2 10 PC TIPO T GCHC06



• 10 Soquetes Torx, encaixe 1/2":
T30 / T40 / T45 / T50 / T55 / T60 / T70 / T80 / T90 / T100

JG CHAVE E-TYPE IMP. 1/2 E 3/8 17 PCS TIPO E GCHC08



• 9 Soquetes E-TYPE, encaixe 1/2":
E10 / E11 / E12 / E14 / E16 / E18 / E20 / E22 / E24

• 8 Soquetes E-TYPE, encaixe 3/8":
E5 / E6 / E7 / E8 / E10 / E12 / E14 / E16

JG CHAVE HEX IMP. 1/2 10 PCS TIPO H GCHC10



• 10 Soquetes Hexagonais, encaixe 1/2":
H5 / H6 / H7 / H8 / H10 / H12 / H14 / H16 / H17 / H18

SOQUETES SPLINE DE IMPACTO 1/2" – 10 PEÇAS GCHC09



• 10 Soquetes Spline, encaixe 1/2":
M5 / M6 / M7 / M8 / M10 / M12 / M14 / M16 / M18 / M20

JOGO ADPTADOR 8 PC GCHC05



• 1"F x 3/4" • 3/4"F x 1" • 3/4"F x 1/2"
• 1/2"F x 3/4" • 3/8"F x 1/2" • 1/2"F x 3/8"
• 3/8"F x 1/4" • 1/4"F x 3/8"

Jogos com catraca

JG CACHIMBO C/CATRACA 1/4 E 3/8 40 PCS GCHC11



• 13 Soquetes SAE encaixe 1/4": 5/32", 3/16", 7/32", 1/4", 9/32", 5/16", 11/32", 3/8", 13/32", 7/16", 15/32", 1/2" e 9/16"
• 15 Soquetes métricos encaixe 1/4": 4 / 4,5 / 5 / 5,5 / 6 / 6,5 / 7 / 7,5 / 8 / 9 / 10 / 11 / 12 / 13 / 14 mm
• 3 Soquetes SAE encaixe 3/8": 5/8", 11/16" e 3/4" - ok
• 3 Soquetes métricos encaixe 3/8": 16 / 17 / 19 mm
• 1 Catraca reversível encaixe 3/8"
• 1 Soquete para vela encaixe 3/8" – 13/16"
• 1 Extensão encaixe 3/8" x 3"
• 1 Cabo tipo chave de fenda para soquetes encaixe 1/4" x 6"
• 1 Adaptador 1/4" macho x 3/8" fêmea

JG CACGIMBO c/ CATRACA 1/4 17 PCS GCHC12



• 1 Catraca reversível, encaixe 1/4"
• 11 Soquetes métricos, encaixe 1/4": 4 / 4,5 / 5 / 6 / 7 / 8 / 9 / 10 / 11 / 12 / 13 mm
• 1 Extensão, encaixe 1/4" x 6"
• 1 Extensão, encaixe 1/4" x 2"
• 1 Disco giratório, encaixe 1/4"
• 1 Cabo para soquetes, encaixe 1/4" x 6"

MACACOS HIDRÁULICOS GARRAFA



10 TONELADAS YX05005
Altura mín./máx.: 200 / 385 mm
Elevação: 125 mm | Rosca: 60 mm
Peso: 5,2 kg | Emb.: 13 x 21 x 14 cm



12 TONELADAS YX05006
Altura mín./máx.: 210 / 400 mm
Elevação: 130 mm | Rosca: 60 mm
Peso: 6,1 kg | Emb.: 14 x 21,5 x 14,5 cm



16 TONELADAS YX05007
Altura mín./máx.: 225 / 420 mm
Elevação: 135 mm | Rosca: 60 mm
Peso: 7,2 kg | Emb.: 16,5 x 24 x 15 cm



20 TONELADAS YX05008
Altura mín./máx.: 235 / 440 mm
Elevação: 145 mm | Rosca: 60 mm
Peso: 9,3 kg | Emb.: 18 x 25 x 16 cm



32 TONELADAS YX05009
Altura mín./máx.: 255 / 405 mm
Elevação: 150 mm | Rosca: não possui
Peso: 11,5 kg | Emb.: 18 x 26 x 17 cm

Embalagem: C x L x A | 1 peça por caixa

Jogos com catraca

JG CACHIMBO c/CATRACA ENCAIXE 3/8 11 Pcs — GCHC13



- 10 Soquetes, encaixe 3/8": 10 / 11 / 12 / 13 / 14 / 15 / 17 / 19 / 22 / 24 mm
- 1 Catraca, encaixe 3/8"

JG CACHIMBO c/CATRACA ENCAIXE 1/2 12 Pcs — GCHC14



- 12 Soquetes, encaixe 1/2": 10 / 11 / 12 / 13 / 14 / 15 / 17 / 18 / 22 / 24 mm
- 1 extensor, encaixe 1/2"
- 1 Catraca, encaixe 1/2"

JG CACHIMBO c/CATRACA ENCAIXE 1/2 19 Pcs — GCHC15



10 SOQUETES 3/8": 10, 11, 12, 13, 14, 15, 17, 19, 22 E 24 MM

1 CHAVE CATRACA 3/8"

JG CACHIMBO c/CATRACA ENCAIXE 3/8 20 Pcs — GCHC16



SOQUETES 3/8" – 20 PEÇAS

- 19 Soquetes, encaixe 3/8": 6 / 7 / 8 / 9 / 10 / 11 / 12 / 13 / 14 / 15 / 16 / 17 / 18 / 19 / 20 / 21 / 22 / 23 / 24 mm
- 1 Catraca, encaixe 3/8"

Cachimbos avulsos / Encaixe 1"

CACHIMBO 20MM x 80MM — GC20



CACHIMBO 22MM x 80MM — GC22



CACHIMBO 24MM x 80MM — GC24



CACHIMBO 27MM x 80MM — GC27



CACHIMBO 30MM x 80MM — GC30



CACHIMBO 32MM x 80MM — GC32



CACHIMBO 33MM x 80MM — GC33



CACHIMBO 34MM x 80MM — GC34



CACHIMBO 36MM x 80MM — GC36



CACHIMBO 38MM x 80MM — GC38



CACHIMBO 41MM x 80MM — GC41



CACHIMBO 46MM x 90MM — GC46



CACHIMBO 50MM x 90MM — GC50



Caixas de ferramentas

CAIXA DE FERRAMENTAS SANFONADA 85 PÇS — GCCX01



- 18 Soquetes encaixe 1/2": 10, 11, 12, 13, 14, 15, 16, 17, 18, 19, 20, 21, 22, 23, 24, 27, 30 e 32 mm
- 1 Catraca encaixe 1/2" com 72
- 1 Extensão encaixe 1/2" x 5"
- 1 Extensão encaixe 1/2" x 10" com adaptador de 3 vias
- 1 Junta universal encaixe 1/2"
- 12 Soquetes encaixe 1/4": 4, 4,5, 5, 5,5, 6, 7, 8, 9, 10, 11, 12 e 13 mm
- 1 Catraca encaixe 1/4"
- 1 Extensão encaixe 1/4" x 3"
- 6 Soquetes/ponteiras encaixe 1/4"
- 1 Cabo para chave de fenda/soquetes
- 1 Alicate de bico longo 6"
- 1 Alicate universal 7"
- 1 Trena de 3 metros
- 1 Estilete em liga de zinco
- 10 Lâminas para estilete
- 5 Chaves de fenda/Phillips:
  * Fenda 5 x 75 mm
  * Fenda 6 x 100 mm
  * Fenda 6,5 x 150 mm
  * Phillips PH1 x 75 mm
  * Phillips PH2 x 100 mm
- 1 Alicate bomba d'água 9,5"
- 1 Alicate de pressão 10"
- 9 Chaves Allen: 1,5 / 2 / 2,5 / 3 / 4 / 5 / 6 / 8 / 10 mm
- 10 Chaves combinadas: 8 / 9 / 10 / 11 / 12 / 13 / 14 / 15 / 17 / 19 mm
- 1 Kit para acomodar ferramentas (4 pçs)
- 1 caixa para ferramentas

CAIXA DE FERRAMENTA 185 PÇS — GCCX02



BANDEJA 1 - 13 PEÇAS

- 8 Chaves combinadas sem catraca em aço carbono: 8 / 9 / 10 / 11 / 12 / 13 / 14 / 15 mm
- 1 Alicate de bico longo 6"
- 1 Alicate de junta deslizante 6"
- 1 Chave ajustável 6"
- 1 Alicate bomba d'água 9"
- 1 Alicate de corte 6"

BANDEJA 3 - 54 PEÇAS

- 9 Chaves de fenda/Phillips
- 2 Chaves de fenda isoladas
- 1 Chave teste 100-500 V
- 6 Chaves de precisão
- 24 Ponteiras/bits de 25 mm
- 9 Chaves Allen
- 1 Chave de fenda com catraca
- 1 Extensor para ponteiras
- 1 Medidor de pressão de pneus

BANDEJA 2 - 41 PEÇAS

- 14 Soquetes encaixe 1/2" - quantidade a conferir.

Medidas informadas: 10 / 11 / 12 / 13 / 14 / 15 / 16 / 17 / 18 / 19 / 20 / 21 mm

Atenção: foram relacionadas apenas 12 medidas.

- 13 Soquetes encaixe 3/8": 4 / 4,5 / 5 / 5,5 / 6 / 7 / 8 / 9 / 10 / 11 / 12 / 13 / 14 mm
- 1 Junta universal encaixe 1/4"
- 1 Junta universal encaixe 1/2"
- 2 Extensões encaixe 1/4"
- 1 Extensão encaixe 1/2"
- 1 Extensão flexível encaixe 1/2"
- 1 Extensão flexível encaixe 1/4"
- 1 Cabo T deslizante encaixe 1/4"
- 1 Cabo T deslizante encaixe 1/2"
- 2 Soquetes para vela de ignição encaixe 1/2": 16 / 21 mm
- 1 Cabo para soquetes encaixe 1/4"
- 1 Catraca encaixe 1/2"
- 1 Catraca encaixe 1/4"

BANDEJA 4 - 72 PEÇAS APÓS A COMPLEMENTAÇÃO

- 1 Alicate de crimpagem 8"
- 1 Tesoura
- 1 Fita isolante
- 1 Estilete
- 1 Martelo
- 1 Nível
- 2 Presilhas plásticas
- 63 Peças de ferragens variadas (par.regos, parafusos, ganchos etc.)

1 Trena de 3 metros

MALETA E BANDEJAS - 5 PEÇAS

- 1 Maleta de alumínio
- 4 Bandejas para acomodar as ferramentas

Bandeja 1: 13 peças
Bandeja 2: 41 peças
Bandeja 3: 54 peças
Bandeja 4: 72 peças
Maleta e bandejas: 5 peças

TOTAL : 185 PEÇAS

Multiplicadores de torque

DISFORCIMETRO 270 x 4800 N.m — GDIS02



- 1 Chave multiplicadora de torque (Labor Saving Wrench)
- 1 Barra de balanço/apoio (Rocking Bar)
- 1 Barra longa (Long Bar)
- 1 Maleta plástica (Plastic Kit)
- 1 Manual
- 1 Cachimbo 27mm
- 1 Cachimbo 33mm

DISFORCIMETRO 310 x 4800 N.m — GDIS01



- 1 Chave multiplicadora de torque (Labor Saving Wrench)
- 1 Barra de balanço/apoio (Rocking Bar)
- 1 Barra longa (Long Bar)
- 1 Maleta plástica (Plastic Kit)
- 1 Manual
- 1 Cachimbo 27mm
- 1 Cachimbo 33mm

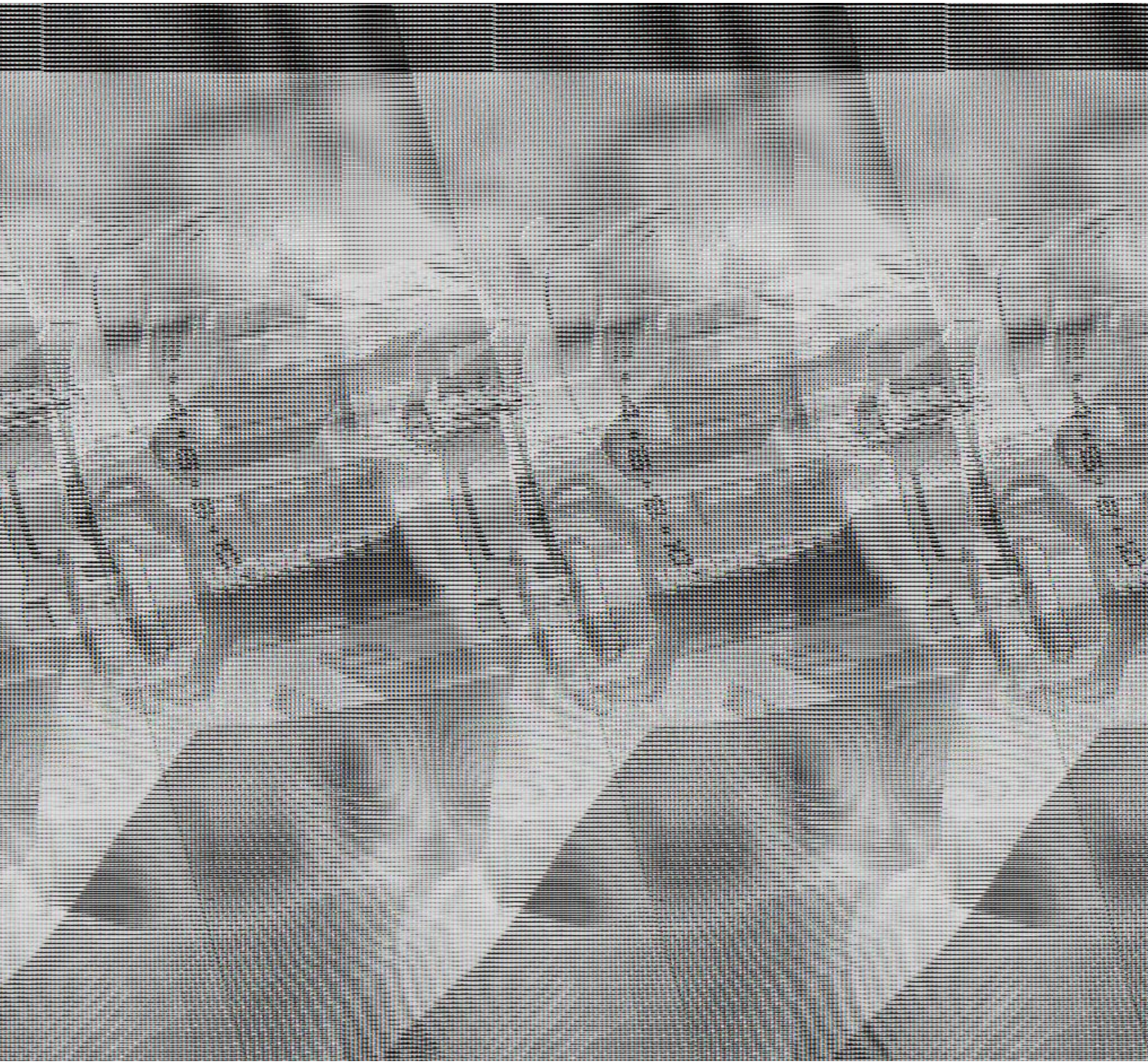

UMA NOVA GERAÇÃO DE BATERIAS INTELIGENTES

Gestão inteligente de energia com maior potência de saída para ampliar o desempenho.
Projetada para resistir a impactos e quedas.



Modelo: DCB-BL2.0	Modelo: DCB-BL4.0	Modelo: MBPL2.0	Modelo: MBPL4.0	Modelo: MBP01	Modelo: MBP4.0
21V, 2.0Ah	21V, 4.0Ah	21V, 2.0Ah	21V, 4.0Ah	21V, 2.0Ah	21V, 4.0Ah
Tipo de célula: 18650	Tipo de célula: 18650	Tipo de célula: 18650	Tipo de célula: 18650	Tipo de célula: 18650	Tipo de célula: 18650
Indicador de carga	Indicador de carga	Indicador de carga	Indicador de carga	Visor em ambos os lados	Visor em ambos os lados
Base emborrachada	Base emborrachada	Base emborrachada	Base emborrachada	Base emborrachada	Base emborrachada

25% 50% 75% 100%
Carga restante visível nos dois lados



USB opcional
USB-C PD65W máx.
Saída USB-A 5V/2.1A



Carregadores e furadeiras



Modelo: CDQ-DC0.6A
Entrada: 100-240VAC, 50/60Hz
Saída: 21.5V DC, 0.6A



Modelo: CDQ-2.4A
100-240V~, 50/60Hz máx..1.2A
22V DC, 2.2A



Modelo: CDQ-4.5A
Entrada: 100-240VAC, 50/60Hz 2.0A
Saída: 21.5V DC, 4.5A
Indicador de carga: sim



Modelo: MCH080D
Entrada: 100-240V AC
Saída: 21V DC, 4A ou 2A+2A

Entrada / saída: uso apenas em ambientes internos

FURADEIRA A BATERIA CD332M



Tensão: 21V máx.
Rotação sem carga: 0-400/0-1400 RPM
Mandril: 3/8" (10mm)
Mandril de aperto rápido
Torque máx.: 30N·m (265 in-lbs)
Ajuste de torque: 18+1
Luz LED integrada

FURADEIRA DE IMPACTO 45N·m BL CD434H-13MT



Tensão: 21V máx.
Rotação sem carga: 0-400/0-1450 RPM
Mandril: 1/2"(13mm)
Mandril de aperto rápido
Torque máx.: 45N·m (398 in-lbs)
Ajuste de torque: 20+1+1+1
Luz LED integrada
Bateria de íons de lítio
Modos: furar/parafusar/furar com impacto

KIT FURADEIRA DE IMPACTO BL CD434H-13MT-KIT



Tensão: 21V máx.
Rotação sem carga: 0-400/1450 RPM
Mandril: 1/2" (13mm)
Mandril de aperto rápido
Torque máx.: 45N·m (398 in-lbs)
Ajuste de torque: 20+1+1+1
Luz LED integrada

FURADEIRA 10MM (50N·m) BL CD305M-10



Tensão: 21V máx.
Rotação sem carga: 0-450/0-1800 RPM
Mandril: 3/8" (10mm)
Torque máx.: 50N·m
Ajuste de torque: 20+1
Mandril todo metálico de luva única
Trava automática do eixo
Luz LED integrada

Furadeiras e ferramentas de impacto

FURADEIRA DE IMPACTO 13MM (65N·m) BL CD336HM



21V MÁX. SISTEMA DE ENERGIA | 2.0Ah ÍONS DE LÍTIO | ALTA POTÊNCIA BL MOTOR SEM ESCOVAS | RPM

Tensão: 21V máx.
Rotação sem carga: 0-480/0-1800 RPM
Mandril: 1/2" (13mm)
Torque máx.: 65N·m
Ajuste de torque: 21+1+1+1
Mandril todo metálico de luva única
Trava automática do eixo
Luz LED integrada

FURADEIRA DE IMPACTO (150N·m) BL CD341HM



21V MÁX. SISTEMA DE ENERGIA | 4.0Ah ÍONS DE LÍTIO | ALTA POTÊNCIA BL MOTOR SEM ESCOVAS

Tensão: 21V máx.
Torque máx.:150N·m
Mandril: 1/2" (13mm)
Ajuste de torque: 20+1+1+1
Rotação sem carga: 0-550/0-2100 RPM
Mandril todo metálico de luva única
Trava automática do eixo
Luz LED integrada

PARAFUSADEIRA ANGULAR DE IMPACTO CRAD102M-G

NOVO

21V MÁX. SISTEMA DE ENERGIA



Tensão: 21V máx.
Rotação sem carga: 0-2000 RPM
Impactos: 0-3000 IPM
Torque máx.: 80N·m
Torque máx. reverso: 100N·m

CHAVE DE IMPACTO 13MM (380N·m) BL CIW336M



21V MÁX. SISTEMA DE ENERGIA | 2.0Ah ÍONS DE LÍTIO | ALTA POTÊNCIA BL MOTOR SEM ESCOVAS

Tensão: 21V máx.
Encaixe: 1/2" (13mm)
Encaixe quadrado
Torque máx.: 380N·m
3 velocidades: 0-1500/2000/2500 RPM
Impactos: 2100/2800/3500 IPM
Luz LED integrada

CHAVE DE IMPACTO 13MM (1000N·m) BL CIW342M



21V MÁX. SISTEMA DE ENERGIA | 4.0Ah ÍONS DE LÍTIO | ALTA POTÊNCIA BL MOTOR SEM ESCOVAS

Tensão: 21V máx.
Encaixe: 1/2"(13mm)
Torque de aperto: 700N·m
Torque de desaperto: 1000N·m
Rotação sem carga: 0-1500/1900/2400 RPM
Impactos: 0-2000/2800/3300 IPM

CHAVE DE IMPACTO 19MM (2000N·m) BL CIW2100M

NOVO



21V MÁX. SISTEMA DE ENERGIA | 4.0Ah ÍONS DE LÍTIO | ALTA POTÊNCIA BL MOTOR SEM ESCOVAS

Tensão: 21V máx.
Encaixe: 3/4"
Encaixe quadrado
Torque máx.:2000Nm
Luz LED integrada
Rotação sem carga: 0-1200/1400/1700 RPM

Corte, perfuração e jardinagem

ESMERILHADEIRA 115MM BL CAG341M

21V MÁX. SISTEMA DE ENERGIA | 4.0Ah ÍONS DE LÍTIO | ALTA POTÊNCIA BL MOTOR SEM ESCOVAS

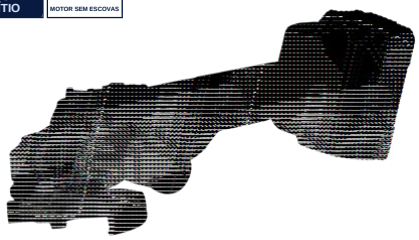



Tensão: 21V máx.
Rotação sem carga: 3000/5500/7500 RPM
Disco: 4-1/2" (115mm)
Rosca do eixo: 5/8" (M14)
Posições do punho: 3
Chave do disco na ferramenta

SERRA CIRCULAR 165MM CCS334M-G

21V MÁX. SISTEMA DE ENERGIA



Tensão: 21V máx.
Rotação sem carga: 4000 RPM
Disco: 6-1/2" (165mm)
Prof. de corte: @90º 2-1/8" (54mm)
Prof. de corte: @45º 1-1/2" (38mm)
Inclinação em graus: 0-50
Interruptor com trava

MARTELETE ROTATIVO 26MM BL CRH112M

21V MÁX. SISTEMA DE ENERGIA | 4.0Ah ÍONS DE LÍTIO | ALTA POTÊNCIA BL MOTOR SEM ESCOVAS

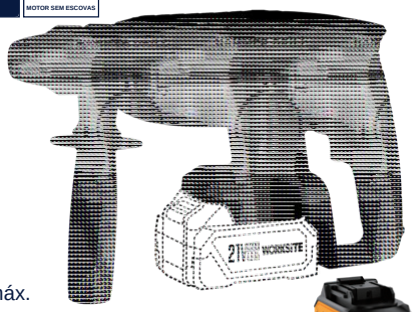

Tensão: 21V máx.
Impactos: 0-4900 BPM
Rotação sem carga: 0-1180 RPM
Energia de impacto: 2.2J
Perfuração máx.:
Concreto: 26mm, Aço: 13mm, Madeira: 30mm

MOTOSSERRA 6" BL CCS413M





21V MÁX. SISTEMA DE ENERGIA | 2.0Ah ÍONS DE LÍTIO | ALTA POTÊNCIA BL MOTOR SEM ESCOVAS



Tensão: 21V máx.
Rotação sem carga: 2850RPM
Sabre: 6"

APARADOR DE GRAMA CGT234M

21V MÁX. SISTEMA DE ENERGIA | 2.0Ah ÍONS DE LÍTIO





Tensão: 21V máx.
Rotação sem carga: 8800RPM
Capacidade de corte: 300mm(12")
Fio de nylon: Ø1.65mmx2.5m

KIT FURADEIRA E PARAFUSADEIRA DE IMPACTO 16V BL CT117







ALTA POTÊNCIA BL MOTOR SEM ESCOVAS

Tensão: 16V máx.	16V máx.
Rotação sem carga: 0-400/0-1400 RPM	1200/2500/3000 RPM
Mandril: 1/2" (13mm)	Engate rápido HEX1/4"
Torque máx.: 40N·m	120N·m
Mandril metálico	
Ajuste de torque: 20+1+1+1	
Trava automática do eixo	
Luz LED integrada	Luz LED integrada